■テーマタイトル

エコ ウオッチ デザイン

■サブタイトル

エコごころに響くウオッチ、時間のエコウオッチ

■内容詳細

持続可能な地球環境を求める人の心に響くウオッチ
時間の視点からのエコウオッチ
エコをアピールするエコウオッチ
地球環境を守る人のウオッチ
CO_2を削減するウオッチ
など、
エコウオッチデザインを提案してください。

＜条件＞
・規定の腕時計のモジュールを使用（次ページ参照）。
・腕時計、懐中時計、デスク時計、携帯用時計などの形態は問いません。
・ウオッチの使用シーンや使用者像を明らかしパネルに記述ください。
・製造可能性を考慮してください。

協力：リコーエレメックスエーティー株式会社
http://www.timerex.com/

RICOH

・モジュールは次の2種類です。

Type-1 REQ LED モジュール

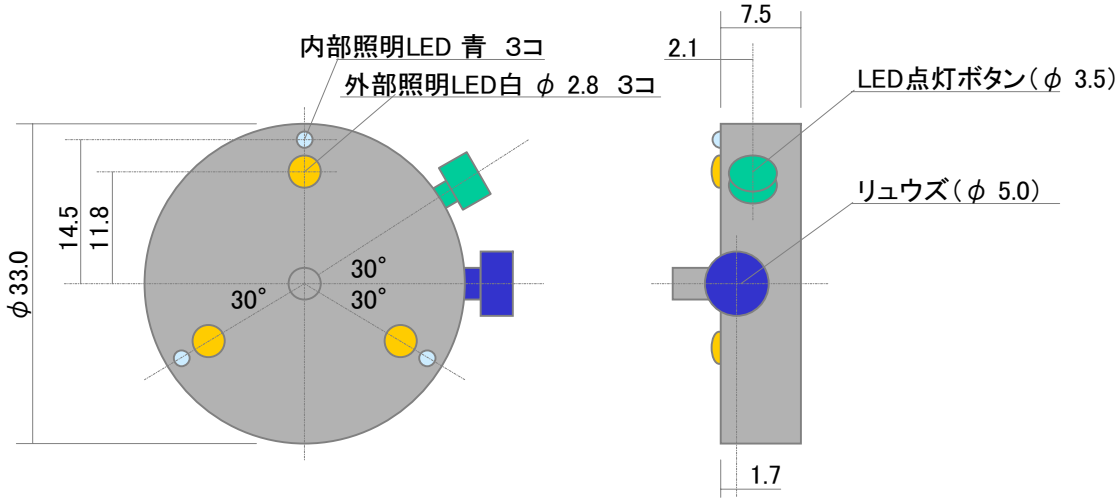

正面　　側面

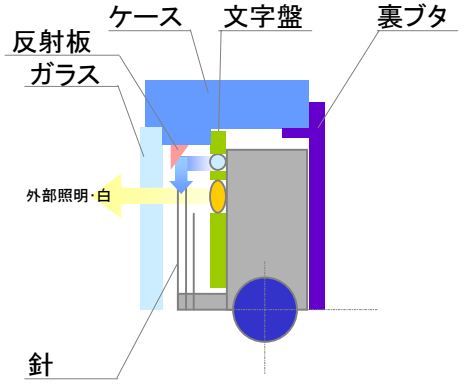

ウオッチの断面図(参考)

内部照明
(文字盤を照らす)

外部照明
(2m先まで照らす)

※上写真は当モジュールではありませんが、
照明状態の参考にしてください。

＜スペック＞

●針:時針、分針、秒針

●LED点灯:

外部照明:LED点灯ボタンを押下すると点灯光(白)は2m先まで届く

内部照明:点灯光(青)は、文字盤を照らす

●充電池を内蔵し、電磁誘導によって無接点で専用充電器からウオッチに充電する。充電池が空の状態から5～10分で1日分充電できる。フル充電34時間で1年間駆動する。

REQ:電磁誘導式無接点充電 方式

RICOH

★同じ機能の商品SHREWD REQ LED 669002が、http://www.timerex.com/ にあり、多少説明がありますのでご参照ください。

Type-2　3針モジュール

＜スペック＞
●針：時針、分針、秒針
●リュウズ
●他：モジュールの大きさや形はデザインの目的に応じ、
　　現実性を考慮し適宜設定してください。
＜説明＞
デザイン提案をできるだけ幅広く、提案の本質をできるだけ理想的な形で表現いただきたく思い、モジュールの大きさと形を規定しませんでした。
商品化検討においては、実際のモジュールを使用することになりますので、多少のデザイン修正が起こりうる可能性があります
ことをご承知おきください。

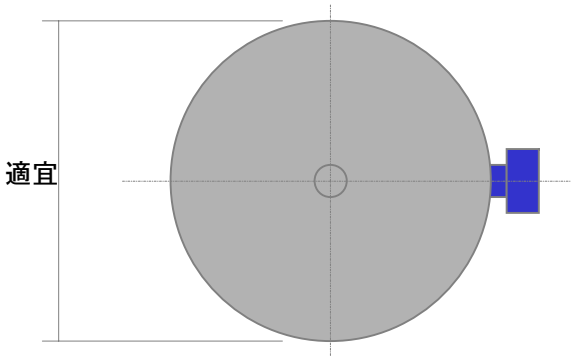

正面

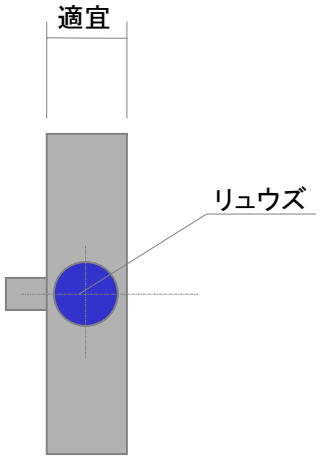

側面

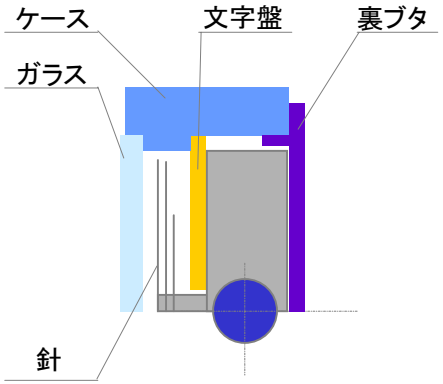

ウオッチの一般的な断面図（参考）

RICOH